佐世保市中学校体育大会　空手道競技
R6.6.10
県立武道館

男子個人組手

1	冨川　晴生	佐世保北
2	櫻田　琉晟	宮
3	片岡　凛太郎	大野
4	古川　壮一	福石
5	宮園　優輝斗	相浦
6	森永　煌	柚木
7	佐舗　瑠唯	山澄
8	野口　航平	日宇
9	西川　蒼空	東明
10	小田　眞太郎	吉井
11	佐々野　蒼馬	祇園
12	上田　陣	佐々
13	榊　歩積	日宇
14	小宮　優人	山澄
15	前田　浩輝	早岐
16	須加﨑　衛	相浦
17	杉本　慶太	大野
18	山科　陸駆	相浦
19	谷山　陸翔	山澄
20	吉田　龍功	早岐
21	谷　修蔵	小佐々
22	濱野　聖那	佐々
23	中里　淳之介	佐世保北
24	松永　喜壱	大野
25	椎葉　結人	柚木
26	橘高　佑弥	祇園
27	松本　圭太	祇園
28	中田　青空	相浦
29	鴨川　叶多	柚木
30	吉田　大要	早岐
31	迎　瑠衣斗	日宇
32	萩原　快吏	大野
33	山下　慧太	中里
34	吉村　絢弥	吉井
35	田中　俄人	世知原

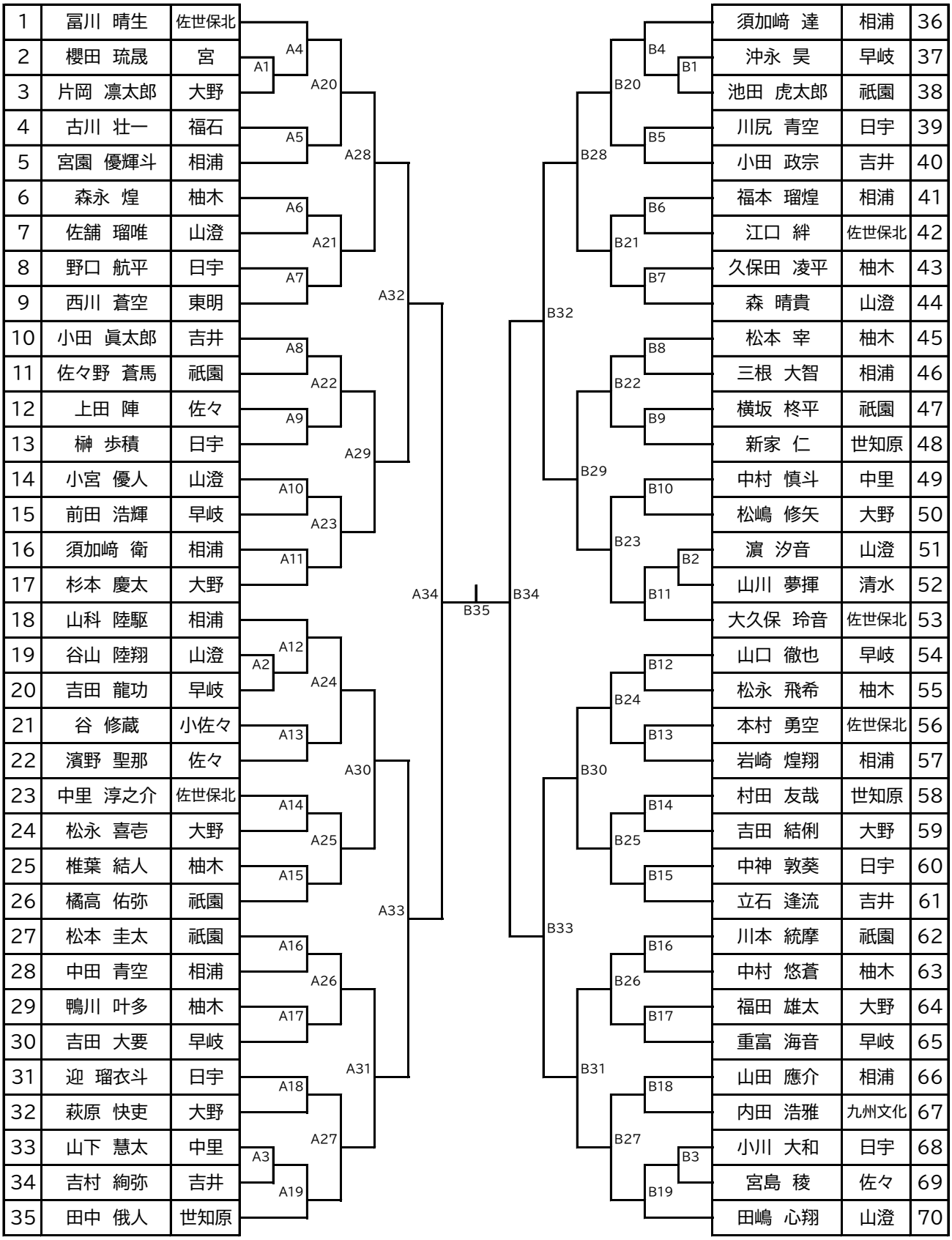

須加﨑　達	相浦	36
沖永　昊	早岐	37
池田　虎太郎	祇園	38
川尻　青空	日宇	39
小田　政宗	吉井	40
福本　瑠煌	相浦	41
江口　絆	佐世保北	42
久保田　凌平	柚木	43
森　晴貴	山澄	44
松本　宰	柚木	45
三根　大智	相浦	46
横坂　柊平	祇園	47
新家　仁	世知原	48
中村　慎斗	中里	49
松嶋　修矢	大野	50
濵　汐音	山澄	51
山川　夢揮	清水	52
大久保　玲音	佐世保北	53
山口　徹也	早岐	54
松永　飛希	柚木	55
本村　勇空	佐世保北	56
岩崎　煌翔	相浦	57
村田　友哉	世知原	58
吉田　結俐	大野	59
中神　敦葵	日宇	60
立石　逢流	吉井	61
川本　統摩	祇園	62
中村　悠蒼	柚木	63
福田　雄太	大野	64
重富　海音	早岐	65
山田　應介	相浦	66
内田　浩雅	九州文化	67
小川　大和	日宇	68
宮島　稜	佐々	69
田嶋　心翔	山澄	70